METEC METAL TECHNOLOGY INC.

for all seasons

ATTACHMENT MANUFACTURER

FENDERS / GARDE-BOUE

OWNER'S MANUAL / MANUEL DU PROPRIÉTAIRE

TABLE OF CONTENTS / TABLE DES MATIÈRES

Understanding the Manual / Comprendre le manuel 3
General Operating Instructions / Instructions générales d'utilisation 4
Storage / Entreposage 4
Fender Adjustments / Réglages des garde-boue 5
Maintenance / Entretien 6
Maintenance Schedule / Calendrier d'entretien 6
Parts / Pièces 7
Warranty / Garantie 10

DISCLAIMER

METEC Metal Technology Inc. provides this publication "as is" without warranty of any kind, either expressed or implied. While every precaution has been taken in the preparation of this manual METEC assumes no responsibility for errors or omissions. Neither is any liability assumed for damages resulting from the use of the information contained herein. METEC reserves the right to revise and improve its products as it sees fit. This publication describes the state of this product at the time of its publication, and may not reflect the product in the future.

All other brands and product names are trademarks or registered trademarks of their respective holders.

CLAUSE DE NON-RESPONSABILITÉ

METEC Metal Technology Inc. fournit cette publication "telle quelle" sans garantie d'aucune sorte, expresse ou implicite. Bien que toutes les précautions aient été prises dans la préparation de ce manuel, METEC n'assume aucune responsabilité pour les erreurs ou omissions. Aucune responsabilité n'est non plus assumée pour les dommages résultant de l'utilisation des informations contenues dans le présent document. METEC se réserve le droit de réviser et d'améliorer ses produits comme bon lui semble. Cette publication décrit l'état de ce produit au moment de sa publication et peut ne pas refléter le produit dans le futur.

Toutes les autres marques et noms de produits sont des marques commerciales ou des marques déposées de leurs détenteurs respectifs.

Manual 2026 v1

UNDERSTANDING THE MANUAL
COMPRENDRE LE MANUEL

Read, understand and follow all guidelines and safety information in this manual. Unauthorized persons should not operate equipment. Death or damage to humans, livestock, animals, property and other can result. Some parts and guards have been removed for picture and instruction clarity purposes.

This product has been designed and fabricated to deliver efficient and reliable service provided it is operated safely and maintained in accordance with the instructions in this manual.

This product should be used for its intended purpose only.

This manual is provided as a guideline to the owner(s) and operator(s) for the operation and maintenance of this attachment. The manual is based on the attachment at the time of manufacture and does not cover any after-market modifications.

The owner(s) and operator(s) must ensure that they fully understand the context in this manual as well as the operator's manual for the tractor to which this attachment will be mounted. The efficient and safe operation of the unit depends on this understanding. Safety guidelines and recommendations should be adhered to by all users of this attachment.

Refer to the model and serial number when requesting parts or service.

Lisez, comprenez et suivez toutes les directives et informations de sécurité contenues dans ce manuel. Les personnes non autorisées ne doivent pas utiliser l'équipement. Il peut en résulter la mort ou des dommages aux personnes, au bétail, aux animaux, aux biens et autres. Certaines pièces et protections ont été retirées pour des raisons de clarté des images et des instructions.

Ce produit a été conçu et fabriqué pour fournir un service efficace et fiable à condition qu'il soit utilisé en toute sécurité et entretenu conformément aux instructions de ce manuel.

Ce produit ne doit être utilisé que pour l'usage auquel il est destiné.

Ce manuel est fourni au(x) propriétaire(s) et opérateur(s) pour le fonctionnement et l'entretien de cette fixation. Ce manuel est basé sur la fixation au moment de sa fabrication et ne couvre aucune modification après-vente.

Le(s) propriétaire(s) et l'opérateur(s) doivent s'assurer qu'ils comprennent parfaitement le contexte de ce manuel ainsi que le manuel de l'opérateur du tracteur sur lequel cette fixation sera montée. Le fonctionnement efficace et sûr de l'unité dépend de cette compréhension. Les directives et recommandations de sécurité doivent être respectées par tous les utilisateurs de cette fixation.

Reportez-vous au modèle et au numéro de série lorsque vous demandez des pièces ou un service.

Enter your serial number and date of purchase in the space provided below. / Saisissez votre numéro de série et la date d'achat dans l'espace prévu ci-dessous.

MODEL NUMBER
NUMÉRO DU MODÈLE

DATE OF PURCHASE
DATE D'ACHAT

GENERAL OPERATING INSTRUCTIONS
INSTRUCTIONS GÉNÉRALES D'UTILISATION

1. Do not put your hands or feet near the pivot points and/or other moving parts.
   Ne mettez pas vos mains ou vos pieds à proximité des points de pivot et/ou d'autres pièces mobiles.
2. Do not wear loose clothing when operating the equipment.
   Ne portez pas de vêtements amples lorsque vous utilisez l'équipement.
3. Always confirm the fenders are securely attached before operating.
   Assurez-vous toujours que les ailes sont solidement fixées avant l'utilisation.
4. Protect yourself by wearing all the necessary safety equipment such as safety glasses and earplugs or earmuffs.
   Protégez-vous en portant tous les équipements de sécurité nécessaires tels que des lunettes de sécurité et des bouchons d'oreille ou des protège-oreilles.

STORAGE / ENTREPOSAGE

Before storing your Fenders, certain precautions should be taken to protect them from deterioration.

Avant de ranger les ailes, certaines précautions doivent être prises afin de les protéger contre la détérioration.

1. Clean the Fenders thoroughly.
   Nettoyez la Garde-boue à fond.
2. Make all necessary repairs.
   Effectuez toutes les réparations nécessaires.
3. Repaint all parts from which paint has worn or peeled and replace any missing or damaged decals.
   Repeignez toutes les pièces dont la peinture s'est usée ou décollée et remplacez les décalcomanies manquantes ou endommagées.
4. Store on a level surface in a dry environment.
   Rangez la charrue sur une surface plane dans un environnement sec.

If possible, store in an area protected from direct sunlight to avoid weathering of the paint and rubber parts.

Si possible, rangez-la dans un endroit protégé des rayons directs du soleil pour éviter l'altération de la peinture et des pièces en caoutchouc.

FENDER ADJUSTMENTS
RÉGLAGES DES GARDE-BOUE

INSTALL NOTES:

- Gradually tighten clamping bolts in a progressive manner, ensuring even distribution of pressure, and conform to standard bolt torque specifications.

  Serrer progressivement les boulons de fixation de manière uniforme, en veillant à une répartition égale de la pression, et respecter les spécifications des boulons de qualité standard.

- Any bolts that are installed into the chassis or axle must be torqued to the tractor manufacturer's torque specifications and follow thread-locker requirements (e.g., Loctite).

  Tout boulon installé dans le châssis ou l'essieu doit être serré selon les spécifications de couple du fabricant du tracteur et respecter les exigences relatives à l'utilisation d'un frein-filet (par exemple, Loctite)

- For loader-mounted fenders, verify that the locking setscrew is properly engaged and secured.

  Pour les ailes montées sur chargeur, assurez-vous que la vis de blocage est correctement engagée et fixée.

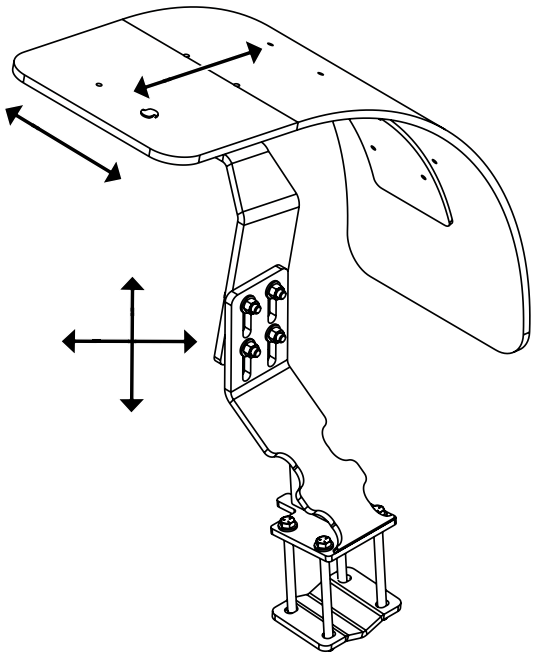

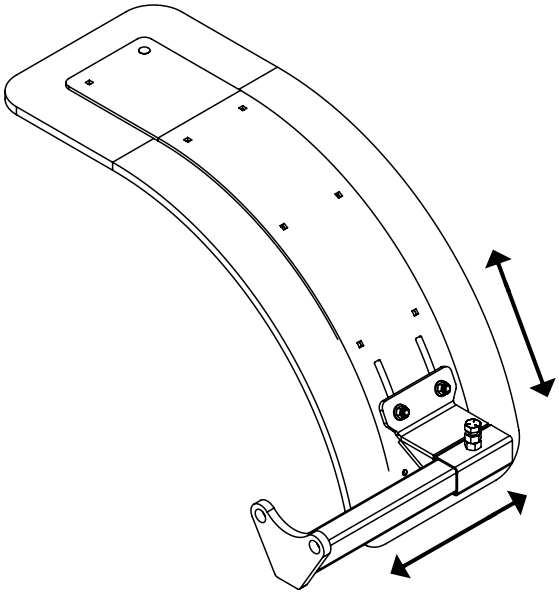

MAINTENANCE / ENTRETIEN

Help your new Fenders keep their value! Use only genuine parts.

Aidez votre nouvelle Garde-boue à conserver sa valeur ! N'utilisez que des pièces d'origine.

1. Upon reception of your new Fenders and after 20 operational hours, re-torque all the bolts.
   À la réception de votre nouvelle Garde-boue et après 20 heures de fonctionnement, resserrez tous les boulons.

MAINTENANCE SCHEDULE / HORAIRE D'ENTRETIEN

PROCEDURE / PROCÉDURE	SCHEDULE / HORAIRE	
	After each use Après chaque utilisation	After every 20hrs Toutes les 20 heures
Hardware – Tighten. **Quincaillerie** – resserrer		✓
Clear all parts of accumulated mud or snow. **Nettoyer toutes les pièces de la boue ou de la neige accumulée.**	✓	

PARTS LIST / LISTE DES PIÈCES

Illustrations may not necessarily reproduce the full detail and exact shape of the parts or depict the actual models and are intended for reference only.

The dealer reserves the right to change or eliminate the product, specifications or product line without notice or obligation.

Les illustrations ne reproduisent pas nécessairement tous les détails et la forme exacte des pièces ou ne représentent pas les modèles réels et sont destinées à servir de référence uniquement.

Le concessionnaire se réserve le droit de modifier ou d'éliminer les spécifications du produit ou la gamme de produits sans préavis ni obligation.

PARTS LIST / LISTE DES PIÈCES

CLAMP ON FENDER

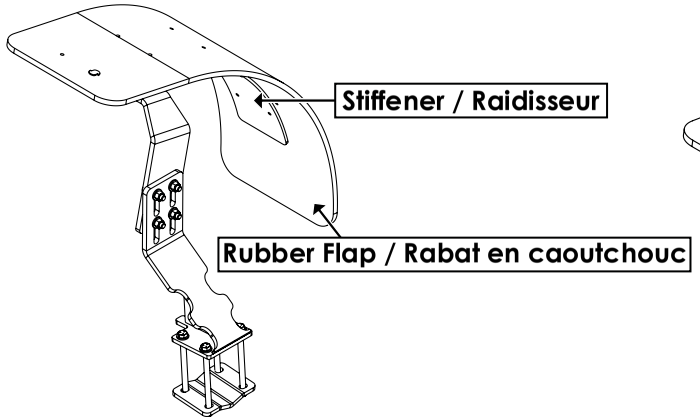

GARDE-BOUE À PINCE

KNUCKLE MOUNT FENDER

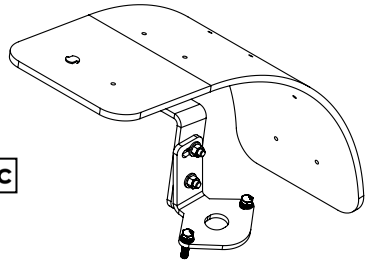

GARDE-BOUE À ARTICULATION

FLANGE MOUNT FENDER

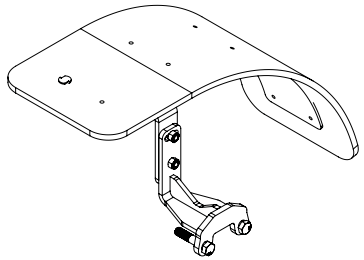

GARDE-BOUE À BRIDE

FLANGE MOUNT FENDER WITH BRACE

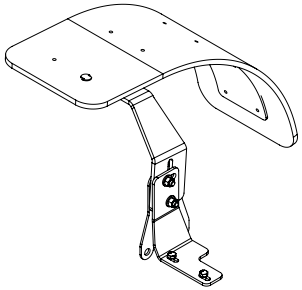

GARDE-BOUE À BRIDE AVEC RENFORT

THROUGH FLANGE FENDER

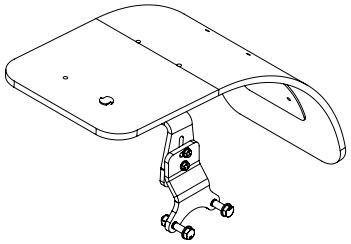

GARDE-BOUE TRAVERSANT LA BRIDE

LOADER MOUNTED FENDER

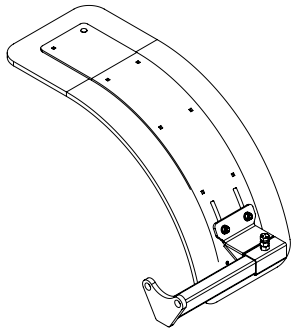

GARDE-BOUE MONTÉ SUR CHARGEUR

#	DESCRIPTION - STIFFENERS	PART / PIÈCE
1	6" x 27" (152 x 686 mm) - Inner Stiffener / 6 po x 27 po (152 x 686 mm) - Raidisseur intérieur	00-01335
2	6" x 30" (152 x 762 mm) - Inner Stiffener / 6 po x 30 po (152 x 762 mm) - Raidisseur intérieur	00-01400
3	6" x 20" (152 x 508 mm) - Inner Stiffener / 6 po x 20 po (152 x 508 mm) - Raidisseur intérieur	00-02114
4	6" x 28" (152 x 711 mm) - Rear Mounted 6 po x 28 po (152 x 711 mm) - Monté à l'arrière	00-02760
5	6" x 33.5" (152 x 851 mm) - Setback mount (Large Tire Inner Stiffener) 6 po x 33,5 po (152 x 851 mm) - Montage décalé (Raidisseur intérieur pour gros pneus)	00-02947

#	DESCRIPTION - FENDER FLAPS	PART / PIÈCE
1	12" x 35" (305 x 889 mm) - 1/2" (12.7 mm) Conveyor Belting 12 po x 35 po (305 x 889 mm) - Courroie transporteuse de 1/2 po (12,7 mm)	00-01336
2	14" x 44.5" (356 x 1,130 mm) - 1/2" (12.7 mm) Conveyor Belting 14 po x 44,5 po (356 x 1 130 mm) - Courroie transporteuse de 1/2 po (12,7 mm)	00-01401
3	12" x 29.5" (305 x 749 mm) - 1/2" (12.7 mm) Conveyor Belting 12 po x 29,5 po (305 x 749 mm) - Courroie transporteuse de 1/2 po (12,7 mm)	00-02115

WARRANTY / GARANTIE

This product is warranted against defect of material and workmanship for the period of one year, including any and all parts of this attachment. Please refer to the detailed “Warranty Regulation” below.

The procedure to obtain repair under the warranty is to contact your Dealer. The warranty is void if any part of the equipment was altered or modified in any way.

Some photos shown in the manual may be slightly different than your equipment. Any changes made by manufacturer will be done without notification.

Ce produit est garanti contre tout défaut de matériel et de fabrication pour une période d'un an, y compris toutes les pièces de cette fixation. Veuillez vous référer au règlement de garantie détaillé ci-dessous.

La procédure à suivre pour obtenir une réparation sous garantie est de contacter votre distributeur. La garantie est annulée si une partie de l'équipement a été altérée ou modifiée de quelque façon que ce soit.

Certaines photos présentées dans le manuel peuvent être légèrement différentes de votre équipement. Tout changement apporté par le fabricant sera effectué sans avis.

WARRANTY REGULATION

A. WARRANTY GENERALITIES GÉNÉRALITÉS DE LA GARANTIE

1. An absolute prerequisite for the acknowledgment of any warranty claim by METEC is the immediate notification of the defect to METEC.

   La notification immédiate du défaut à METEC est une condition préalable absolue à la prise en compte de toute demande de garantie par METEC.

2. METEC undertakes to repair or replace free of charge, all components proved to be defective or unusable due to bad materials, wrong construction or imperfect execution during warranty period. (Excluding all pumps)

   METEC s'engage à réparer ou à remplacer gratuitement, pendant la période de garantie, tous les composants qui s'avèrent défectueux ou inadaptés en raison de mauvais matériaux, d'une mauvaise construction ou d'une exécution imparfaite. (A l'exclusion de toutes les pompes).

3. The failures and defects for which the buyer claims a warranty must exclusively be repaired by METEC or their agent. METEC will only take over the costs arising from the repair or replacement of the defective parts. If the repair of the defective parts is not made in the workshop of METEC, METEC will grant the amount per working hour according to the METEC standard rates valid at that time. The calculation for the reimbursement of the repair time will be made according to the standard working time of METEC and third suppliers.

   A compensation for driving time, transport costs, shipping and customs charges, etc. will only be granted in some exceptional cases and if an agreement has been made beforehand.

   Les pannes et les défauts pour lesquels l'acheteur fait valoir une garantie doivent être réparés exclusivement par METEC ou son agent. METEC ne prend en charge que les frais résultants de la réparation ou du remplacement des pièces défectueuses. Si la réparation des pièces n'est pas effectuée dans l'atelier de METEC, METEC accorde le montant par heure de travail selon les tarifs standard de METEC en vigueur à ce moment-là. Le calcul du remboursement de la durée de la réparation est effectué en fonction du temps de travail standard de METEC et des fournisseurs tiers.

   Une compensation pour le temps de conduite, les frais de transport, les frais d'expédition et de douane, etc. ne sera accordée que dans certains cas exceptionnels et si un accord a été conclu au préalable.

4. No further claim against METEC, in particular for the replacement of machines and equipment, damages or cancellation of contract, will be entertained.

   Aucune autre réclamation contre METEC, notamment pour le remplacement de machines et d'équipements, des dommages ou la résiliation du contrat, ne sera prise en compte.

5. The buyer is not entitled to withhold payments which are due in case of warranty claims.

   L'acheteur n'est pas autorisé à retenir les paiements qui sont dus en cas de recours à la garantie.

6. No warranty from METEC is given:

   Aucune garantie n'est donnée par METEC :

   a. For damages originated by unacquainted maintenance, unacquainted repairs, wrong handling, excessive load, neglect of operating instruction or accidents;

      Pour les dommages causés par un entretien non conforme, des réparations non conformes, une mauvaise manipulation, une charge excessive, la négligence des instructions d'utilisation ou des accidents ;

   b. If different lubricants as those prescribed by METEC are used;

      Si des lubrifiants différents de ceux prescrits par METEC sont utilisés

c. For damaged parts on which repairs or modifications were performed by the user without the written approval from METEC;

   Pour les pièces endommagées sur lesquelles des réparations ou des modifications ont été effectuées par l'utilisateur sans l'accord écrit de METEC

d. In case of deficiency for which the buyer did not take any measure to limit the damage;

   En cas de déficience pour laquelle l'acheteur n'a pris aucune mesure pour limiter le dommage

e. On wear parts, such as but not limited to skid shoes, cutting edges, sweeper brushes;

   Sur les pièces d'usure, telles que, mais sans s'y limiter, les souliers de dérapage, les bords coupants, les brosses de balayage ;

f. If attachments are being used other than what they are designed for, or not abiding by the operating instructions;

   Si les fixations sont utilisées à d'autres fins que celles pour lesquelles elles ont été conçues, ou si elles ne respectent pas les instructions d'utilisation ;

g. If other parts were used, other than original spare parts;

   Si d'autres pièces ont été utilisées, autres que les pièces de rechange d'origine.

7. For third-party components, the liability of METEC is limited to the guarantee period and warranty conditions of the respective subcontractor.

   Pour les composants tiers, la responsabilité de METEC est limitée à la période de garantie et aux conditions de garantie du sous-traitant respectif.

8. The warranty period includes 12 months, unless a special agreement has specifically been determined. The warranty starts on the day of delivery to the end user. In all cases, the warranty ends 18 months after delivery, ex works.

   La période de garantie est de 12 mois, sauf si un accord spécial a été spécifiquement déterminé. La garantie commence le jour de la livraison à l'utilisateur final. Dans tous les cas, la garantie prend fin 18 mois après la livraison, départ usine.

B. WARRANTY SETTLEMENT RÈGLEMENT DE GARANTIE

For the settlement of a particular warranty case, the following conditions must be fulfilled:

Pour le règlement d'un cas de garantie particulier, les conditions suivantes doivent être remplies :

1. The warranty request application form must be submitted immediately after repair, or no later than 30 days after the repair. Late incoming warranty requests do not have to be considered by METEC.

   Le formulaire de demande de garantie doit être soumis immédiatement après la réparation, ou au plus tard 30 jours après la réparation. Les demandes de garantie reçues tardivement n'ont pas à être prises en compte par METEC.

2. The warranty request application form must be entirely completed. Incomplete warranty requests cannot be accepted by METEC and will be returned to the sender.

   Le formulaire de demande de garantie doit être entièrement rempli. Les demandes de garantie incomplètes ne pourront pas être acceptées par METEC et seront retournées à l'expéditeur.

3. All defective parts must be forwarded together with the warranty request application form. Warranty requests can only be considered by METEC once they are in possession of the said defective parts.

   Toutes les pièces défectueuses doivent être envoyées avec le formulaire de demande de garantie. Les demandes de garantie ne pourront être prises en compte par METEC qu'une fois en possession desdites pièces défectueuses.

4. If the warranty case is accepted by METEC; the inquirer will obtain a credit note

   Si le cas de garantie est accepté par METEC, le demandeur obtiendra une note de crédit

   a. for the replaced parts

      pour les pièces remplacées ;

   b. for the spent working time, according to the standard time-rate of METEC or third suppliers. Time-rates are to be determined by METEC.

      pour le temps de travail passé, selon le barème standard de METEC ou de fournisseurs tiers. Les taux horaires sont à déterminer par METEC.

5. The credit note for the replaced parts is based on the current sales prices valid at the day of issue, less the usual discount.

   La note de crédit pour les pièces remplacées est basée sur les prix de vente en vigueur au jour de l'émission, moins la remise habituelle.

6. If it concerns a warranty request for foreign products, the request will be forwarded to the producer. After decision of the same, the corresponding credit note will be granted to the applicant by METEC.

   S'il s'agit d'une demande de garantie pour des produits étrangers, la demande sera transmise au producteur. Après décision de celui-ci, la note de crédit correspondante sera accordée au demandeur par METEC.

7. Queries about completed warranty requests will only be possible during the 12-month warranty period.

   Les demandes de renseignements concernant les demandes de garantie complétées ne seront possibles que pendant la période de garantie de 12 mois.

8. No person, firm or corporation is authorized to change or extend this warranty or grant any other warranty unless such change is made in writing and signed by an Officer of METEC Metal Technology Inc.

   Aucune personne, entreprise ou société n'est autorisée à modifier ou à prolonger cette garantie ou à accorder toute autre garantie, à moins que cette modification ne soit faite par écrit et signée par un dirigeant de METEC Metal Technology Inc.

METEC METAL TECHNOLOGY INC.

MANUFACTURER / FABRICANT

TEL. / TÉL

1 613-678-3957

EMAIL / COURRIEL

info@metec.ca

WEB / SITE WEB

www.metec.ca

METEC METAL TECHNOLOGY INC.

20 Terry Fox Drive, Vankleek Hill, Ontario, Canada, K0B 1R0

All Rights to this document and its contents are reserved by METEC Metal Technology Inc.

Tous les droits sur ce document et son contenu sont réservés à METEC Metal Technology Inc.